Разрез 1-1

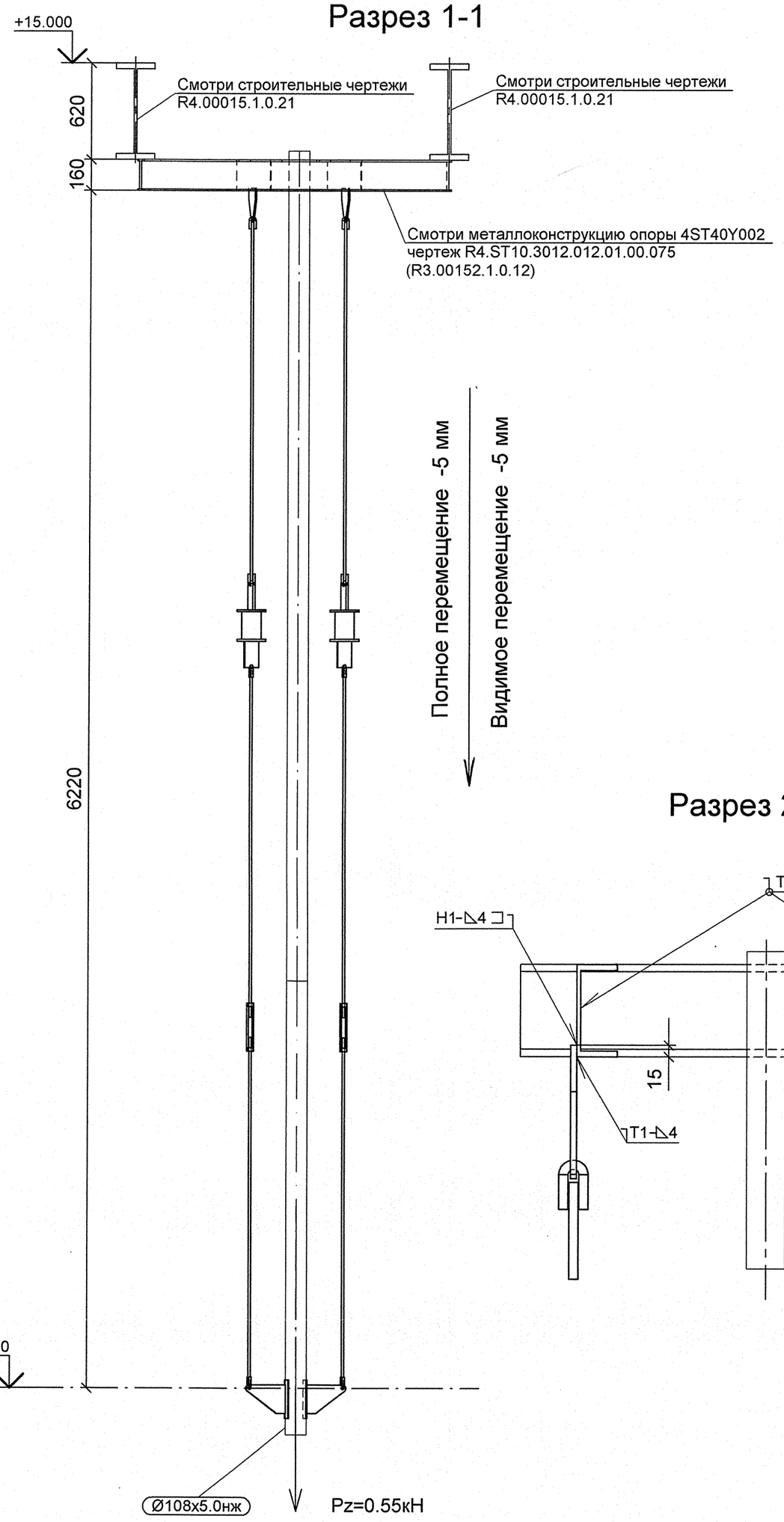

План расположения опоры

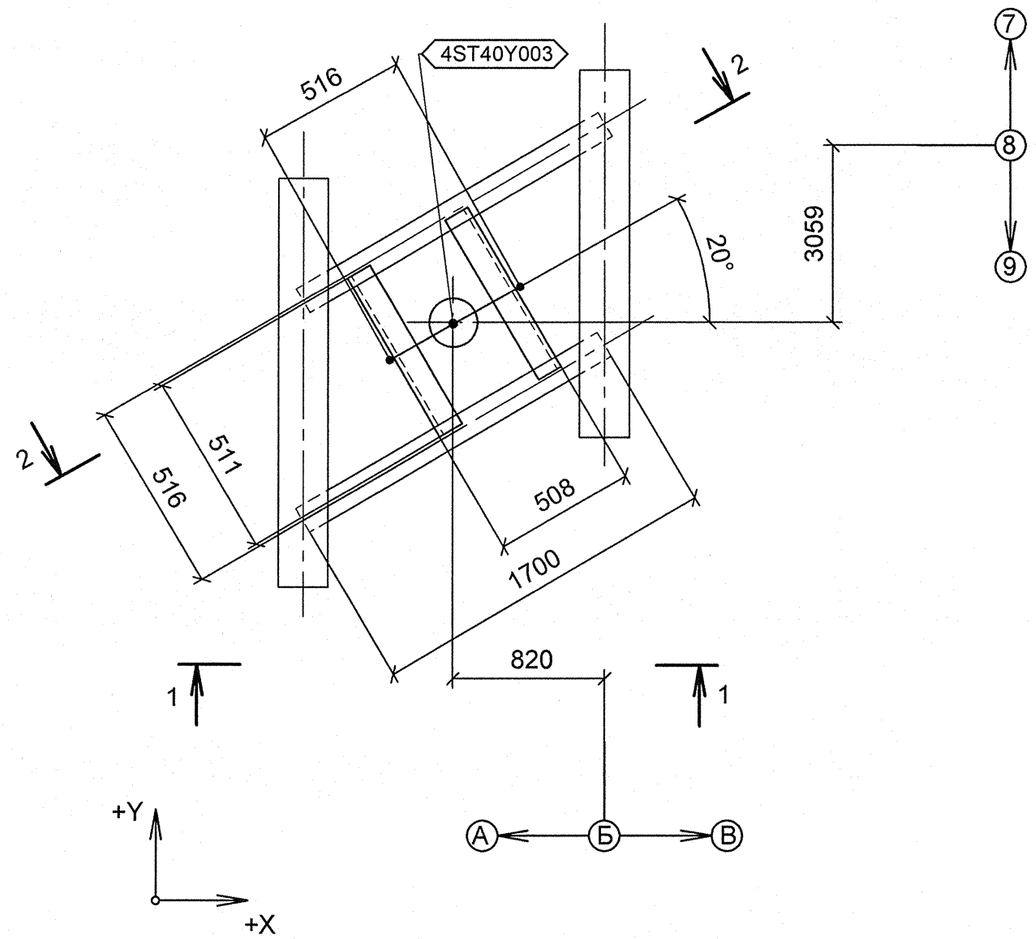

Разрез 2-2

Изометрический вид

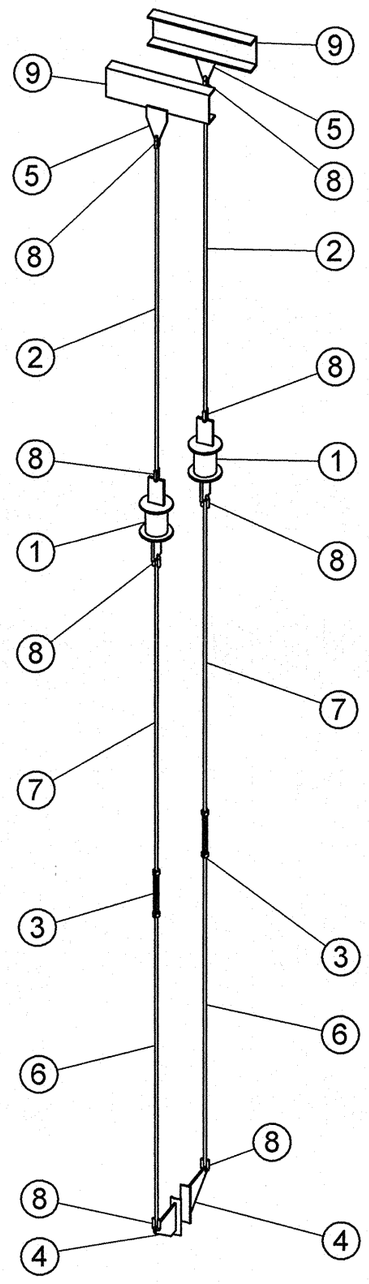

Характеристика пружины									
	табличные данные			при установке		в раб. состоянии		в хол. состоянии	
Номер	Доп.раб. Нагрузка Pmax, кН	Прогиб при Pmax Lmax, мм	Высота пружины в св. сост Но, мм	Высота пружины Нмонт, мм	Нагрузка на пружину Рмонт, кН	Высота пружины Нраб, мм	Нагрузка на пружину Рраб, кН	Высота пружины Нхол, мм	Нагрузка на пружину Рхол, кН
4ST40Y003	1.260	70	143	133	0.180	128	0.270	133	0.180

Спецификация деталей

Поз.	Обозначение	Наименование	Кол	Материал	Масса, кг ед.	Масса, кг общ.	Примечание
1	13 ОСТ 34-10-743-93	БЛОК ПРУЖИННЫЙ	2	СБОРНЫЙ	8.00	16.00	
2	ГОСТ 2590-2006	КРУГ 12 - В, L = 1963, обрезать на монтаже до L = 1863	2	20-б ГОСТ 1050-88	1.74	3.49	
3	1-01 ОСТ 34-10-739-93	МУФТА	2	20 ГОСТ 1050-88	0.70	1.40	
4	08 ОСТ 34-10-734-93	ПЛАВНИК С НАКЛАДКОЙ 108 К	2	СБОРНЫЙ	1.60	3.20	
5	1-01 ОСТ 34-10-733-93	ПРОУШИНА	2	ЛИСТ Б-ПН-8 ГОСТ 19903-74 20-3-Т ГОСТ 1577-93	0.80	1.60	
6	ПО ТИПУ 3 ОСТ 34-10-739-93	ТЯГА С ЛЕВОЙ РЕЗЬБОЙ М12-8g, L = 1800	2	КРУГ 12 - В ГОСТ 2590-2006 20-а ГОСТ 1050-88	1.58	3.17	
7	ПО ТИПУ 3 ОСТ 34-10-739-93	ТЯГА С ПРАВОЙ РЕЗЬБОЙ М12-8g, L = 1800	2	КРУГ 12 - В ГОСТ 2590-2006 20-а ГОСТ 1050-88	1.58	3.17	
8	1-01 ОСТ 34-10-729-93	УШКО	8	КРУГ 12-В ГОСТ 2590-2006 20-а ГОСТ 1050-88	0.12	0.96	
9	ГОСТ 8240-97	ШВЕЛЛЕР 16У, L = 561 мм, обрезать на монтаже до L = 511 мм	2	Ст3сп5 ГОСТ 535-2005	7.97	15.93	
	ГОСТ 2246-70	ПРОВОЛОКА		СВ-08Г2С	-	-	
	ГОСТ 9467-75	ЭЛЕКТРОДЫ		УОНИИ 13/45	-	-	
					Итого:	48.91	

1 Привязку опоры смотри чертеж R4.ST10.3010.012.01.00.004 (R4.00202.1.0.12 лист 11).
2 Сварку производить по ГОСТ 5264-80.
3 Сварку опоры с трубопроводом производить по ОСТ 34-10-727-93.
4 Сварка тяги с ушком смотри ОСТ 34-10-723-93.
5 Детали поз. 2 и 9 обрезать на монтаже до размеров, указанных на чертеже, с уточнением по месту.
6 Pz - максимальная нагрузка на опору.
7 Изготовить один комплект.
8 Данный чертеж опоры рассматривать совместно с чертежом опоры 3ST40Y002 R4.ST10.3012.012.01.00.075 (R3.00202.1.0.12)

АРХИВНЫЙ ЭКЗЕМПЛЯР

Изм.	Кол.уч.	Лист	№ док.	Подпись	Дата
Инженер 3 к.		Мосенков			19.04
Пров. инж. 2 к.		Соколова			23.04
Нач.гр.		Морозова			28.04
Н.контр.		Краснояров			28.04

Инв. № подл. R4.00202.1.0.12
Лист 166

R4.ST10.3012.012.01.00.080

Ростовская АЭС Блок 4

Главный корпус
Машинное отделение (ДО, ЭЭТУ)
Трубопроводы замкнутого контура ОГЦ

Стадия	Лист	Листов
Р	1	1

Подвеска пружинная
4ST40Y003

ОАО "НИАЭП"
2012

Формат А2

ДОПОЛНИТЕЛЬНЫЕ ПОДПИСИ
ДОПОЛНИТЕЛЬНЫЕ ПОДПИСИ
Взам. инв. N
Подп. и дата
Инв. N подл. R4.00202.1.0.12